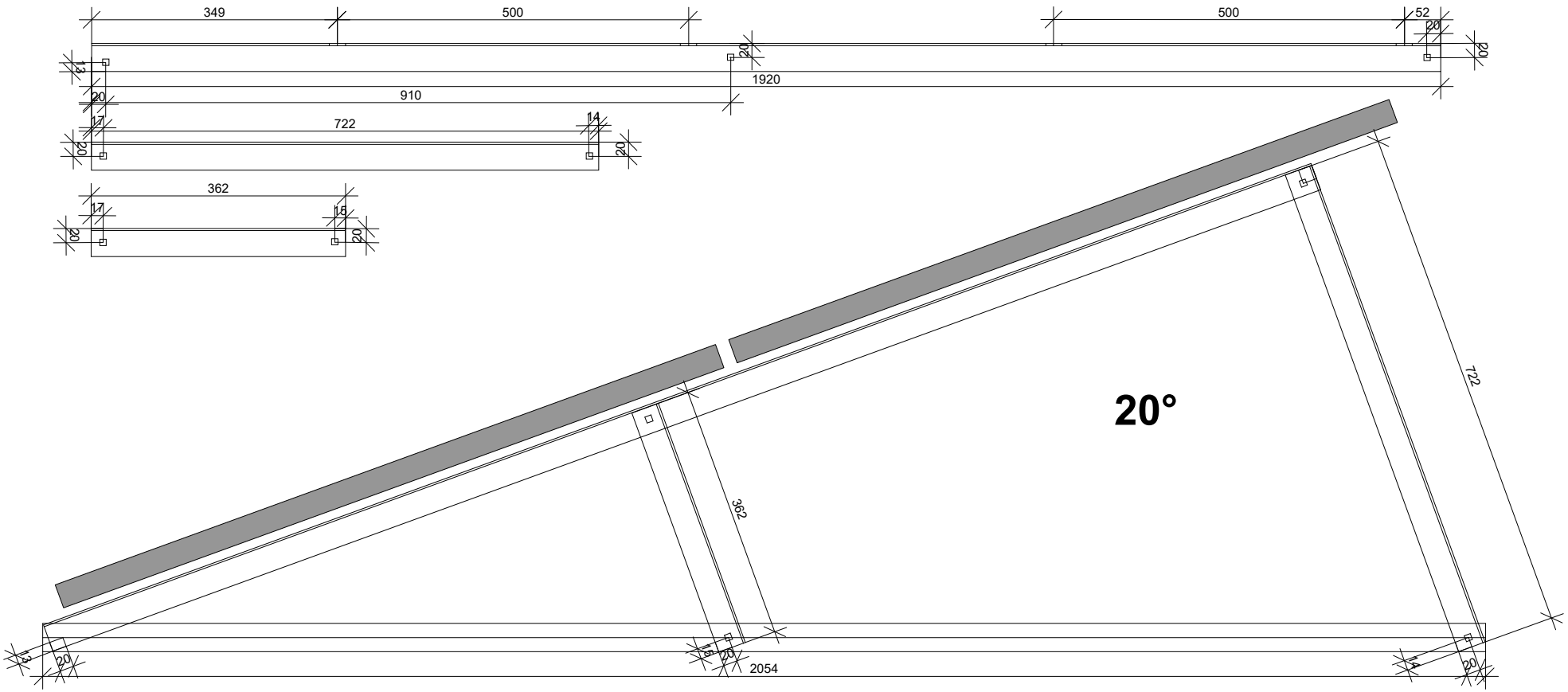

Trójkąt do montażu dwóch paneli ułożonych poziomo pod kątem 20 stopni .

Art.nr 11.051