FUNDAMENT POD SŁUPY OŚWIETLENIOWE F100-R

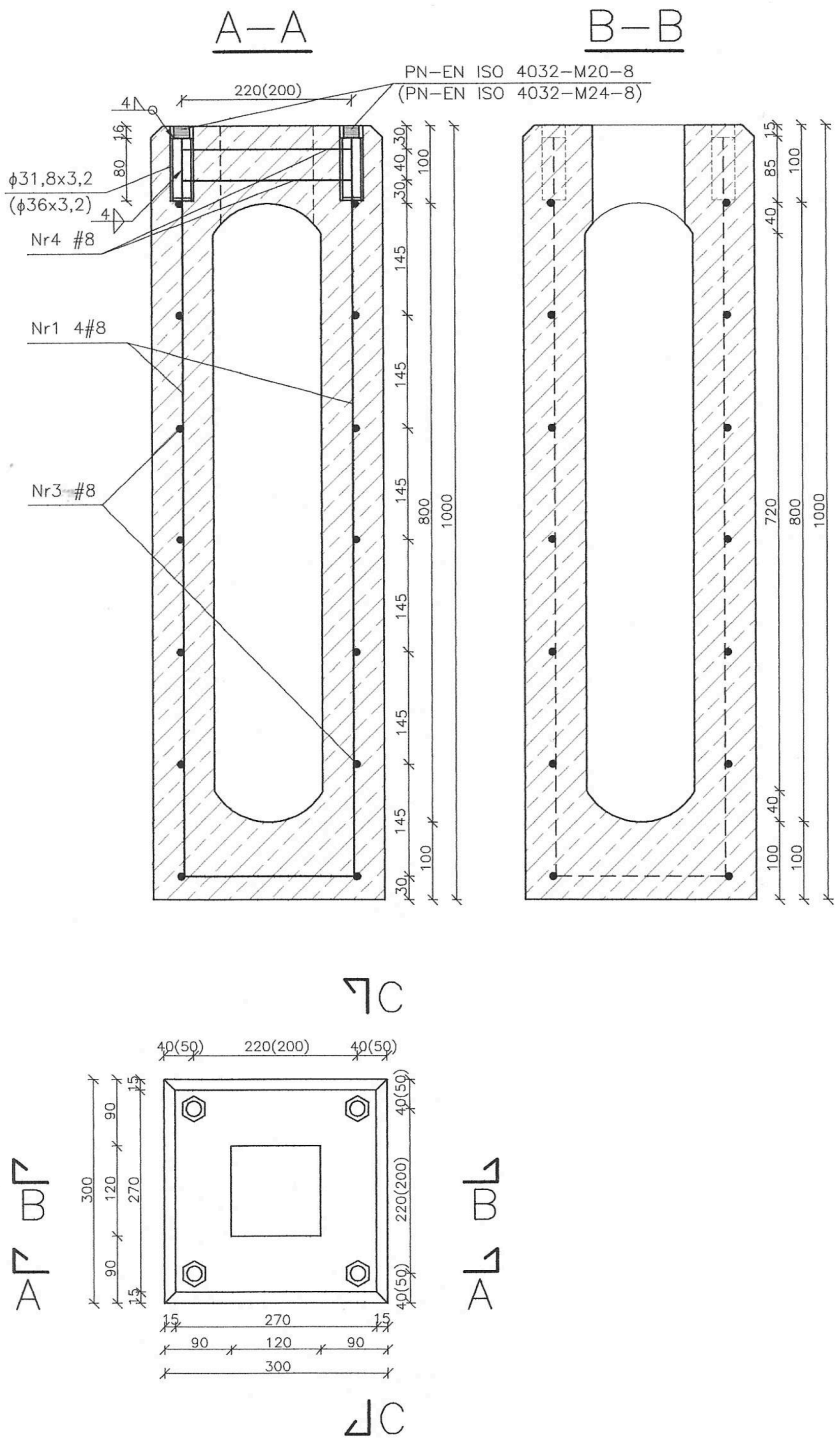

Fundament stosowany do posadowienia słupa oświetleniowego o rozstawie śrub od 200 do 220 mm i średnicach M20 i M24. Zbrojenie wykonane ze stali klasy AIIIN, beton C30/37 w klasie ekspozycji XF3.