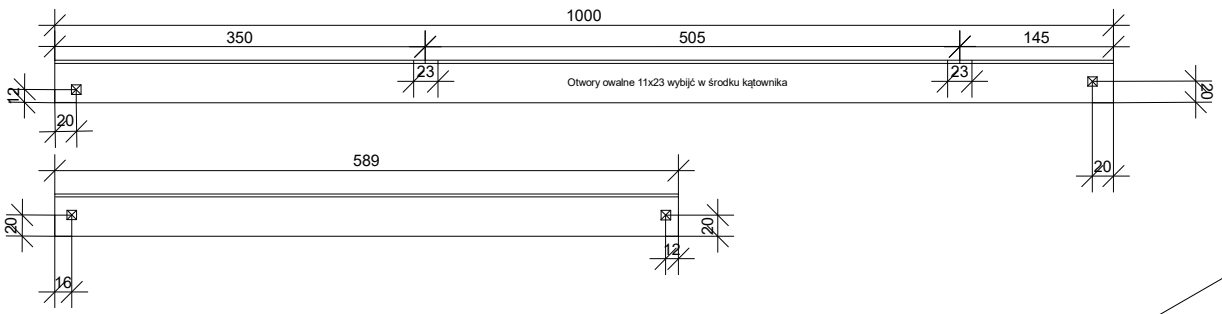

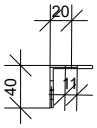

Wykaz materiałów :

1. Kątownik 40x40x3 - 1000 mm.
2. Kątownik 40x40x3 - 589 mm
3. Szyna systemowa 40x40 - 1180 mm

Waga teoretyczna - 2.20 kg.

Dodatkowe elementy :

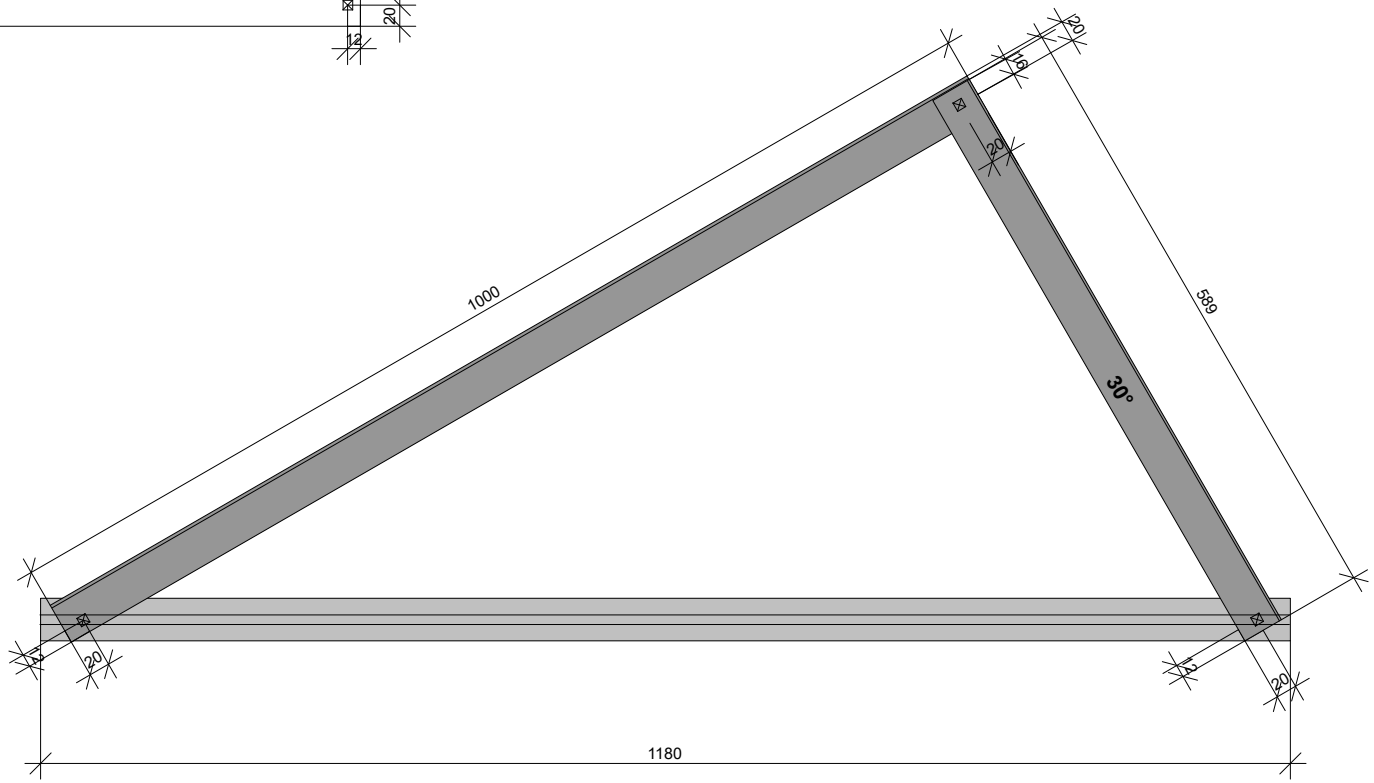

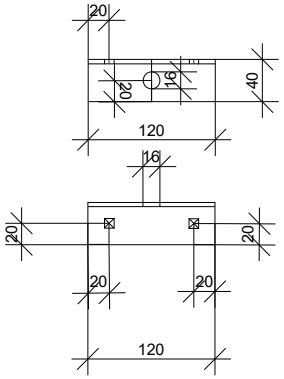

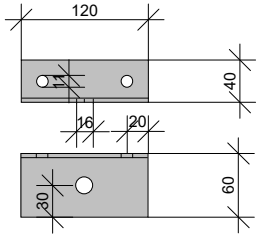

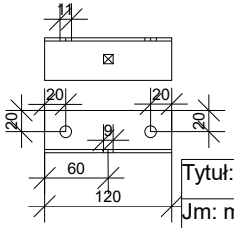

Tytuł: Detale	
Jm: mm	Skala: 1:5
Wykonał: Jan Migas	
Sprawdził:	
Data wykonania: 2019-09-04	Opis: Trójkąt 15 - 35 stopni